ԱՌԱՋԻՆ ՀԱՐԿԻ ՍԱՆՀԱՆԳՈՒՅՑԻ ՋԵՌՈՒՑՄԱՆ ՑԱՆՑԻ ՀԱՏԱԿԱԳԻԾ

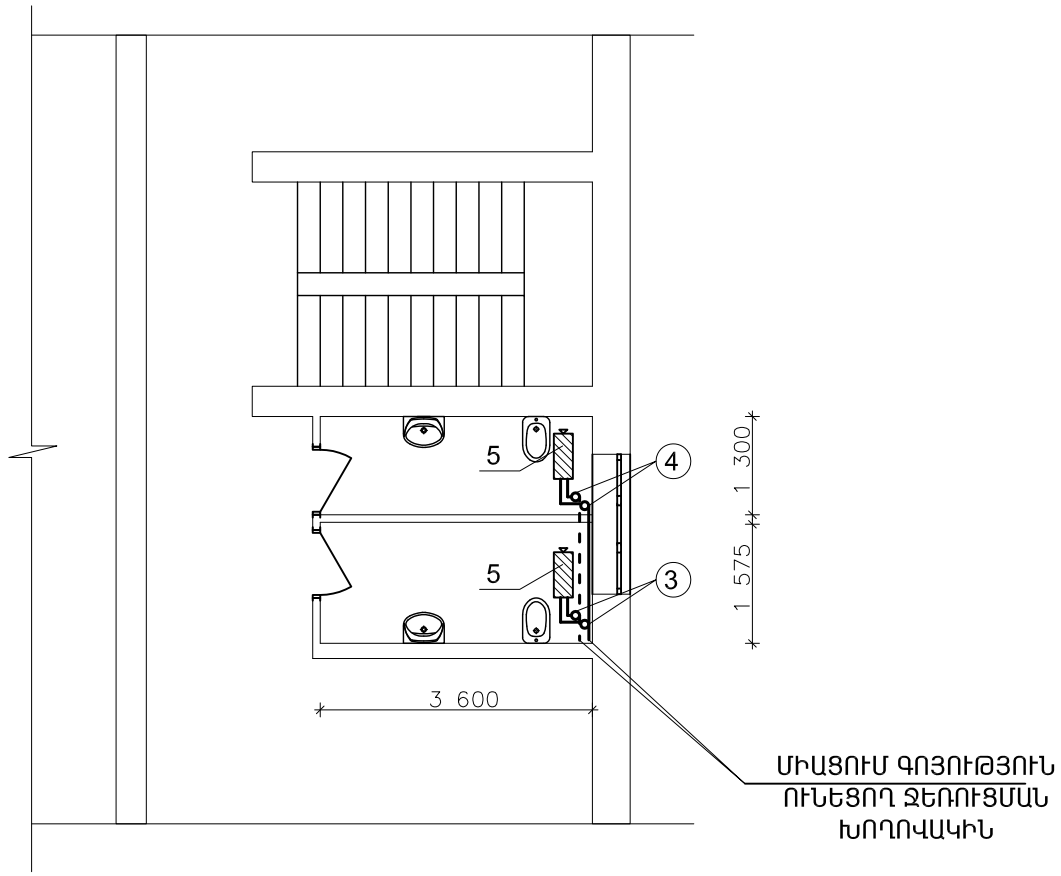

ԵՐԿՐՈՐԴ ՀԱՐԿԻ ՍԱՆՀԱՆԳՈՒՅՑԻ ՋԵՌՈՒՑՄԱՆ ՑԱՆՑԻ ՀԱՏԱԿԱԳԻԾ

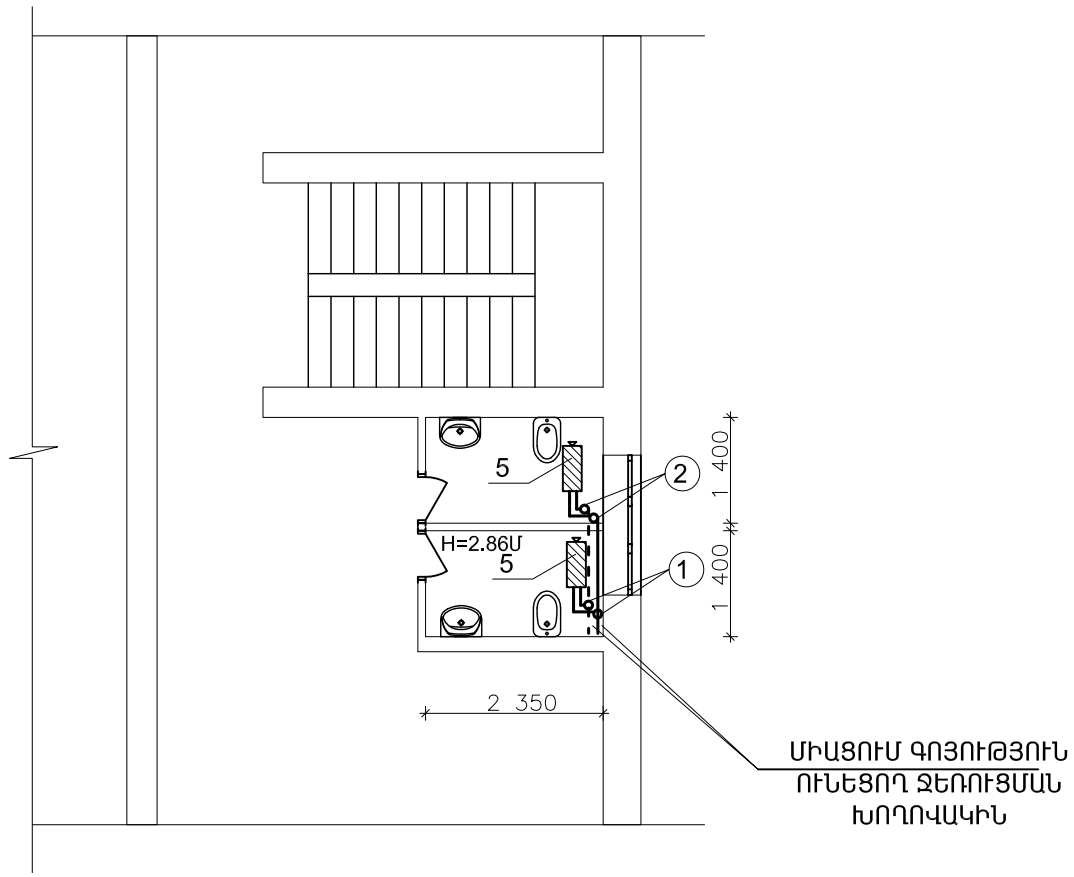

ՋԵՌՈՒՑՄԱՆ ՆԵՐՔԻՆ ՑԱՆՑԻ
ՆՅՈՒԹԵՐԻ ՄԱՄՆԱԳԻՐ

ԹԻՎ	ԳՈՍՏ	ԱՆՎԱՆՈՒՄ	ՔԱՆԱԿ	ՉԱՓՄԱՆ ՄԻԱՎՈՐ	ԾԱՆՈԹՈՒԹ.
1	2	3	4	5	6
		ՋԵՌՈՒՑՈՒՄ			
1.		ՄԵՏԱՂԱԿԱՆ ԿՈՆՎԵԿՏՈՐՆԵՐԻ ԱՊԱՄՈՆՏԱԺՈՒՄ	2	հատ	
2.		ՊՈՂՊԱՏԵ ԽՈՂՈՎԱԿՆԵՐԻ ԱՊԱՄՈՆՏԱԺՈՒՄ Φ15	4.0	գծմ	
3.		ԱԼՅՈՒՄԻՆԵ ՄԱՐՏԿՈՑՆԵՐ h=500	20	ՍԵԿՑԻԱ	8.0 ԷԿՄ
4.		ՊՏՈՒՏԱԿԱՎՈՐ ՕԴԱՀԱՆ "ՄԱԵՎՍԿՈՒ" ՓԱԿԱՆ Φ15	4	հատ	
5.		ՊՈԼԻՊՐՈՊԻԼԵՆԵ ԽՈՂՈՎԱԿՆԵՐ Φ25	2.0	գծմ	
6.		ՆՈՒՅՆԸ Φ 20	8.0	գծմ	
7.		ՊՈԼԻՊՐՈՊԻԼԵՆԵ ՓԱԿԱՆ Φ20	8	հատ	
8.		ՊՈԼԻՊՐՈՊԻԼԵՆԵ ԵՌԱԲԱՇԽԻԿ Φ25/20/20	4	հատ	
9.		ՊՈԼԻՊՐՈՊԻԼԵՆԵ ԱՐՏՈՒՂՂՈՒՄ /ԹԵՔՈՒՄ/ Φ20	20	հատ	
10.		ՆՈՒՅՆԸ Φ25	4	հատ	
11.		ԽՈՂՈՎԱԿՆԵՐԸ ԱՄՐԱՑՆՈՂ ՄԱՍԵՐ Φ25	8	հատ	
12.		ՆՈՒՅՆԸ Φ20	14	հատ	
13.		ՄԱՐՏԿՈՑՆԵՐԻ ԱՄՐԱՑՄԱՆ ՄԵՏԱՂԱԿԱՆ ԷԼԵՄԵՆՏՆԵՐ /ԿԱԽԻՉ/	8	հատ	
14.		ԱՆՑՈՒՄ ՄԵՏԱՂԱԿԱՆ ԽՈՂՈՎԱԿԻՑ ՊՈԼԻՊՐՈՊԻԼԵՆԵ ԽՈՂՈՎԱԿԻ Φ20/20	8	հատ	
15.		ՊՈԼԻՊՐՈՊԻԼԵՆԵ ՊԱՇՏՊԱՆԻՉ ՊԱՏՅԱՆՆԵՐԻ ՏԵՂԱԴՐՈՒՄ Φ40	4	գծմ	
16.		ՄԱՐՏԿՈՑՆԵՐԻ ՄԻԱՑՆՈՂ ՄԱՍԵՐ /ԱՄԵՐԻԿԱՆԿԱ/	8	հատ	
17.		ԱՆՑՔԵՐԻ ԲԱՑՈՒՄ ՄԻՋՆՈՐՄՆԵՐՈՒՄ 100x50 մմ ՀԱՍՏ. -100 մմ	2	հատ	
18.		ՊԼԱՍՏՄԱՍԵ ճԱՂԱՇԱՐԵՐԻ ՏԵՂԱԴՐՈՒՄ ՕԴԱՓՈԽՈՒԹՅԱՆ ԱՆՑՔԵՐԻ ՎՐԱ 200 x 200 մմ	4	հատ	

ՏՆՕՐԵՆ	Ա. ՂՈՒԿԱՍՅԱՆ		<ՎԱՆԱՁՈՐԻ Հ. ԹՈՒՄԱՆՅԱՆԻ ԱՆՎԱՆ ՊԵՏԱԿԱՆ ՀԱՄԱԼՍԱՐԱՆԻ> ՀԻՄՆԱԴՐԱՄ-Ի ՎԱՐԺԱՐԱՆԻ ՄԱՍՆԱՇԵՆՔԻ ՍԱՆ. ՀԱՆԳՈՒՅՑՆԵՐԻ ՎԵՐԱՆՈՐՈԳՈՒՄ	ՊԱՏՎԵՐ	
ՆԱԽԱԳԾԵՑ	Ս. ՂԱԶԱՐՅԱՆ				
Ն.Գ.Ճ	Ս. ՂԱԶԱՐՅԱՆ		ՊԱՏՎԻՐԱՏՈՒ <ՎՊՀ> ՀԻՄՆԱԴՐԱՄ	ԹԵՐԹ	ԹԵՐԹԵՐ
ՍՏՈՒԳԵՑ	Ա. ՂՈՒԿԱՍՅԱՆ			Ջ-1	6
			ԱՌԱՋԻՆ ԵՎ ԵՐԿՐՈՐԴ ՀԱՐԿԵՐԻ ՍԱՆ. ՀԱՆԳՈՒՅՑՆԵՐԻ ՀԱՏԱԿԱԳԾԵՐ ՋԵՌՈՒՑՄԱՆ ՆԵՐՔԻՆ ՑԱՆՑԵՐՈՎ	ՎԱՆԱՐԽ VANARKH BAHAPX	